LPALV12 User Manual

Parts

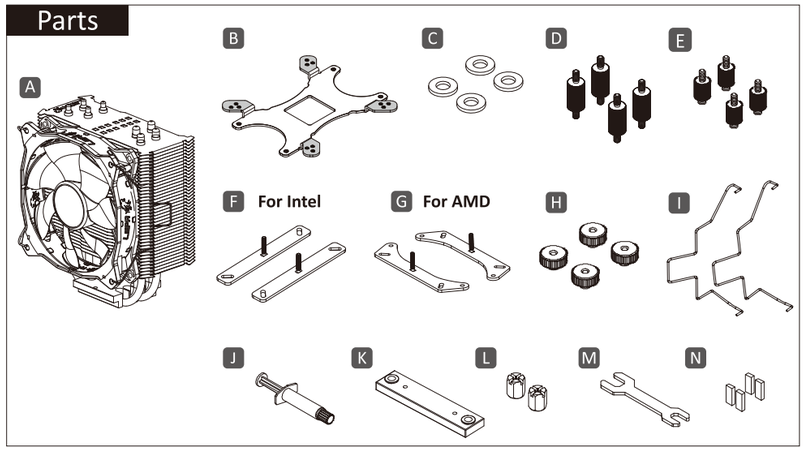

1~2 Installation

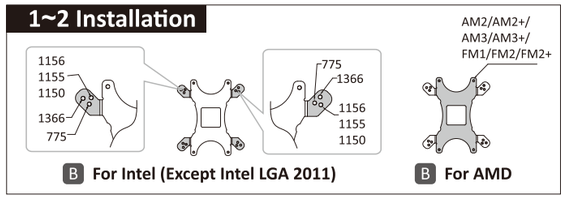

3~6

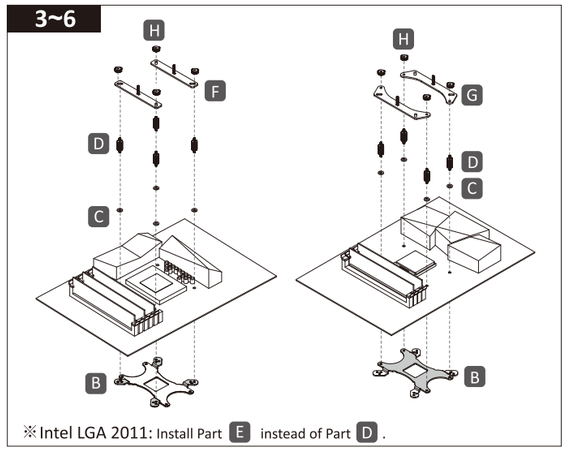

7

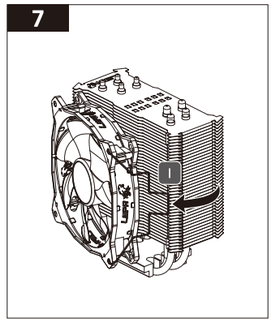

8

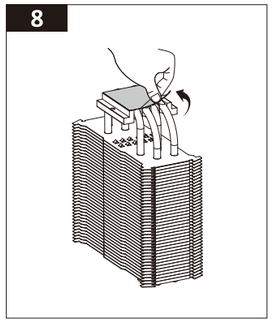

9

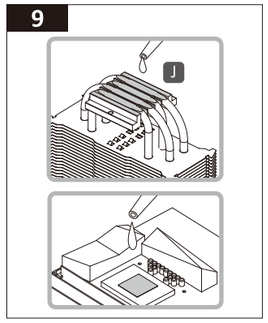

10

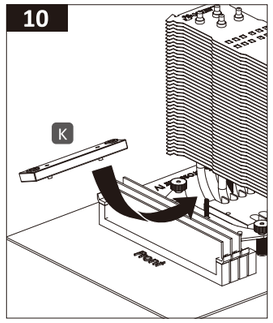

11

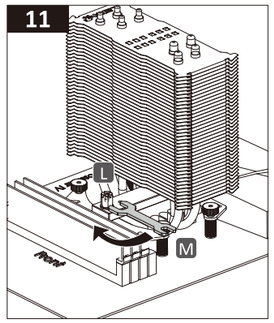

12

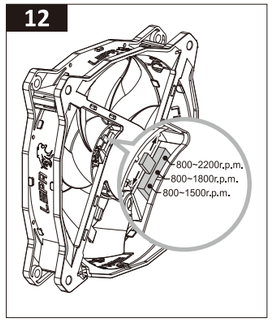

13

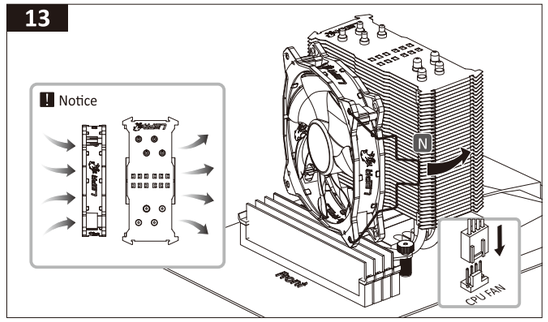

Parts

TW

A	CPU 散熱器	H	支架用螺帽
B	背板	I	風扇線扣
C	絕緣墊片	J	導熱膏
D	螺柱	K	壓板
E	Intel 2011螺柱	L	壓版用螺帽
F	Intel專用支架	M	扳手
G	AMD專用支架	N	減震橡膠

Installation

1. 安裝前，請選擇適用於您系統平台的安裝方法。如您的系統平台為 AMD，請先移除AMD主機板上的原廠散熱支架。<若您系統平台為Intel LGA 2011，請直接跳至步驟4。>
2. 在主機板背面安裝背板。<請勿撕除背板絕緣片，絕緣片需朝向主機板。>
3. 在主機板正面放上絕緣墊片。
4. 將螺柱鎖附在對應的孔位。<若您系統平台為Intel LGA 2011，請使用Intel 2011螺柱，並將螺柱較短處鎖於主機板孔位。>
5. 選擇適合的支架，並安裝於螺柱上。
6. 用螺帽將支架鎖緊。
7. 安裝散熱器前，先移除風扇。
8. 將散熱器底部的保護膜移除。
9. 均勻地塗上一層導熱膏於散熱器底部及CPU之間。
10. 將散熱器放置於CPU上，並用壓板穿過底座。
11. 以扳手將壓板上的螺帽鎖緊。
12. 於扇框中心控制鈕選擇PWM風扇所需最高轉速。
13. 將減震橡膠貼於風扇上，以風扇線扣將風扇安裝於散熱器，將PWM 4 pin接頭與主機板連接。

❗ 請注意風流方向。

CN

A	CPU散热器	H	支架用螺帽
B	背板	I	风扇线扣
C	绝缘垫片	J	导热硅脂
D	螺柱	K	压板
E	Intel 2011螺柱	L	压板用螺帽
F	Intel专用支架	M	扳手
G	AMD专用支架	N	减震橡胶垫

1. 安装前，请选择适用于您系统平台的安装方法。如您的系统平台是AMD，请先移除AMD主板上的原厂散热支架。<若您系统平台为Intel LGA 2011，请直接跳至步骤4。>
2. 在主板背面安装背板。<请勿撕除背板绝缘片。绝缘片需朝向主板。>
3. 在主板正面放上绝缘垫片。
4. 将螺柱锁附在对应的孔位。<若您系统平台为Intel LGA 2011，请使用Intel 2011螺柱，并将螺柱较短处锁于主板孔位。>
5. 选择适合的支架，并安装于螺柱上。
6. 用螺帽将支架锁紧。
7. 安装散热器前，卸下风扇。
8. 将散热器底部的保护膜移除。
9. 均匀地涂上一层散热硅脂于散热器底部及CPU上盖。
10. 将散热器放置于CPU上，并用压板穿过底座。
11. 用扳手将压板上的螺帽锁紧。
12. 在扇框中心设有PWM风扇调速开关，可自由调整风扇转速。
13. 将减震橡胶垫贴到风扇上，用风扇线扣将风扇安装到散热器上，并将PWM 4 针接头与主板连接。

❗ 请注意风流方向。

JP

A	CPUクーラー本体	H	ブラケット固定用ナット
B	バックプレート	I	ファン固定用金具
C	プラスチック ワッシャー	J	シリコングリス
D	バックプレート固定用ネジ	K	プレッシャーマウントプレート
E	Intel LGA2011用固定ネジ	L	プレッシャーマウントプレート用ナット
F	Intel用ブラケット	M	レンチ
G	AMD用ブラケット	N	振動防止ゴム

1. 取り付けの前に、CPUプラットフォームを確認してください。AMDのマザーボードを使用する場合は、CPUクーラーを取り付ける前にヒートシンクマウントホルダーを外して下さい。
〈プラットフォームがIntel LGA2011の場合はステップ4へ〉
2. マザーボードの背面にバックプレートを設置します。
〈マザーボードに接する側の絶縁テープは剥がさないでください〉
3. プラスチック ワッシャーを設置してください。
4. バックプレート固定用ネジをCPU側から差し込んでください。
〈プラットフォームが Intel LGA2011の場合、専用の固定ネジを使用し、ネジ部分の短い方をマザーボード側に挿しこんでください。〉
5. 必ずプラットフォームに合ったブラケットを使用してください。
6. 固定用ナットでブラケットを固定してください。
7. 付属されているファンをCPUクーラーから取り外してください。
8. ベース部に貼り付けてある保護フィルムを外して下さい。
9. シリコングリスをCPUの表面（推奨）またはヒートシンクのベースに薄く均一に塗布して下さい。
10. プレッシャーマウントプレートをCPUクーラーに通し、CPUの上に設置してください。
11. 固定用ナットとレンチを使用し、CPUクーラーを固定してください。
12. ファン中心部分に搭載されているスイッチで、お好みに合った回転範囲を選択して下さい。
13. 振動防止ゴムをファンに取り付けてください。ファン固定用金具を使用し、ファンをCPUクーラーに固定してください。PWM 4pinをマザーボードのCPUファン用コネクタに接続してください。

❗ ファンの向きにご注意ください。

Parts

KR

A	CPU 쿨러	H	브래킷용 나사
B	백플레이트	I	팬 브래킷
C	플라스틱 와셔	J	서멀그리스
D	나사못 기둥	K	압력 설치판
E	Intel LGA 2011 용 나사못	L	압력조절 나사
F	Intel 용 브래킷	M	렌치
G	AMD 용 브래킷	N	방진 고무

Installation

1. 설치 전에, 귀하의 CPU 플랫폼에 적합한 타입을 선택해 주십시오. AMD CPU는 Heatsink Mount Holder를 제거 합니다. <Intel LGA 2011 CPU 는 아래 2번, 3번 단계를 건너뛰고 4번으로 가십시오.>
2. 백플레이트를 메인보드 후면에 설치해 주십시오. <절연 테이프를 벗기지 마세요. 절연 테이프는 반드시 메인보드에 붙어 있어야 합니다.>
3. 플라스틱 와셔를 올려 놓으십시오.
4. 나사못 기둥을 백플레이트와 플렛폼 구멍에 맞게 삽입한 후 잘 조여 주십시오.
< Intel LGA 2011 CPU 는 LGA 2011 용 나사못 기둥을 사용하십시오 >
5. 플랫폼에 맞는 브래킷을 선택하시어, 나사못 기둥에 설치하십시오.
6. 브래킷을 나사로 고정 시키십시오.
7. 설치 전에 팬 브래킷과 함께 팬을 제거하십시오.
8. Cooler바닥의 보호막을 제거 합니다.
9. 서멀구리스를 CPU또는 히트싱크 바닥에 발라 줍니다.
10. 쿨러를 CPU 상단에 설치하고 압력 설치판을 쿨러에 통과 시키십시오.
11. 렌치로 압력조절 나사를 조여 주십시오.
12. 팬 허브에서 속도 조정 장치를 조절하여 원하는 최대 팬 속도를 선택하십시오.
13. 방진 고무를 팬과 쿨러 사이의 접촉면에 붙이십시오. 팬 브래킷과 함께 팬을 쿨러에 설치하세요. PWM 4핀을 메인보드에 있는 CPU 팬 헤더와 연결하십시오.

❗ 공기 흐름의 방향에 주의하세요!

ID

A	CPU Cooler	H	Nut for bracket mount
B	Back plate	I	Fan bracket
C	Plastic washer	J	Thermal grease
D	Screw pillar	K	Pressure mounting plate
E	Intel 2011 screw pillar	L	Nut for pressure mounting plate
F	Bracket mount for Intel	M	Angled wrench
G	Bracket mount for AMD	N	Vibration-absorbing rubber

1. Sebelum melakukan pemasanagan, silahkan memilih tipe mounting yang sesuai dengan platform CPU anda. Jika CPU AMD yang digunakan, diharapkan untuk melepaskan heatsink mount holder pada motherboard sebelum instalasi lebih lanjut. <jika jenis CPU anda adalah Intel LGA 2011, silahkan melanjutkan ke petunjuk NO. 4>
2. Letakan backplate di bawah motherboard anda. <Jangan melepas insulating tape, insulating tape harus menempel dibelakang motherboard>
3. Letakan plastic washer.
4. Kencangkan screw pillar pada lubang mounting yang benar. <jika jenis CPU anda adalah Intel LGA 2011, silahkan menggunakan screw pillar 2011 dan kencangkan screw pillar tersbut>
5. Pilih bracket mount yang benar dan pasangkan ke screw pillars.
6. Kencangkan baut pada bracket mount.
7. Lepaskan kipas dan bracket kipas sebelum instalasi.
8. Lepaskan pita pelindung dari dasar heatsink.
9. Oleskan lapisan tipis thermal grease baik ke permukaan dasar heatsink maupun ke CPU.
10. Letakan cooler diatas processor dan pastikan tekanan mounting plate berada posisi yang benar.
11. Kencangkan baut.
12. Pilih kecepatan kipas yg anda inginkan dengan menyesuaikan kontrol kecepatan pada fan hub.
13. Masukan karet anti getar pada fan. Masukan fan kedalam bracketnya, dan pasangkan ke cooler. Connect the PWM 4 pin to the CPU Fan header on the motherboard.

❗ Please notice the direction of the airflow!

PL

A	Schładzacz procesora (1szt)	H	Nakrętka mocująca (4szt)
B	Płyta mocująca (Backplate) (1szt)	I	Zapinka wentylatora (2kpl)
C	Plastikowa podkładka (4szt)	J	Pasta termo przewodząca (1szt)
D	Śruby dystansowe (4szt)	K	Płytka dociskowa (1szt)
E	Śruby dystansowe (Intel LGA 2011) (4szt)	L	Nakrętka płyty dociskowej (2szt)
F	Wspornik mocujący Intel (2szt)	M	Zakrzywiony klucz (1szt)
G	Wspornik mocujący AMD (2szt)	N	Guma tłumiąca drgania (4szt)

1. Przed instalacją wybierz odpowiednie elementy w zależności od typu procesora (AMD lub Intel). W przypadku platform AMD proszę zdemontować zainstalowany wspornik mocujący Intel z płyty głównej. < Intel LGA 2011: Proszę przejść do punktu 4.>
2. Nie usuwaj taśmy izolacyjnej z płyty mocującej Backplate. Umieść Backplate pod płyta główną tak by taśma izolacyjna była skierowana w stonę płyty głównej.
3. Na otworach mocujących chłodzenie na płycie głównej, dookoła gniazda procesora, umieść plastikowe podkładki.
4. Wkręć śruby dystansowe od strony płyty głównej w płytę mocującą Backplate. <Intel LGA 2011: Proszę użyć śruby dystansowe, które są przeznaczone do tej platformy, i wkręcić je z krótszą końcówką w płytę główną.>
5. Wybierz odpowiednie wsporniki mocujące w zależności od producenta procesora (AMD lub Intel). Umieść je na śrubach dystansowych.
6. Dokręć wsporniki mocujące do śrub dystansowych za pomocą nakrętek mocujących.
7. Usuń wentylator wraz z mocowaniem przed instalacją na płycie głównej.
8. Usunąć folię ochronną ze spodu schładzacza.
9. Nałożyć cienką warstwę pasty termoprzewodzącej na spód schładzacza lub na metalową osłonę na procesorze.
10. Umieść radiator na procesorze. Następnie zamontuj na nim płytkę dociskową tak, aby przeszły przez nią śruby wystające ze wspornika mocującego.
11. Używając zakrzywionego klucza dokręć płytkę dociskową za pomocą nakrętek płyty dociskowej.
12. Według wymagań systemu wybierz maksymalną prędkość wentylatora za pomocą małego przełącznika z tyłu wentylatora.
13. Zamontuj gumy tłumiące wibracje na wentylatorze. Zamontuj wentylator na radiatorze za pomocą zapinki wentylatora Podłącz wtyczkę PWM 4-pin zasilającą wentylator do gniazda "CPU Fan" na płycie głównej.

❗ Przy montowaniu wentylatora na radiatorze zwróć uwagę na kierunek przepływu powietrza.

LPALV12 User Manual

Parts

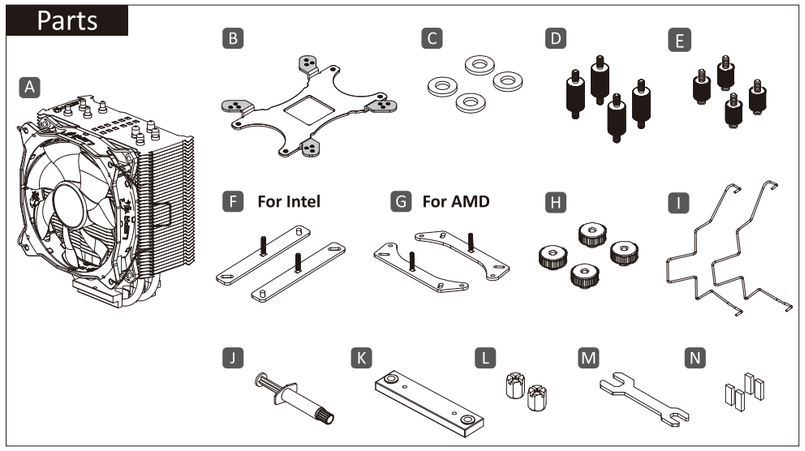

1~2 Installation

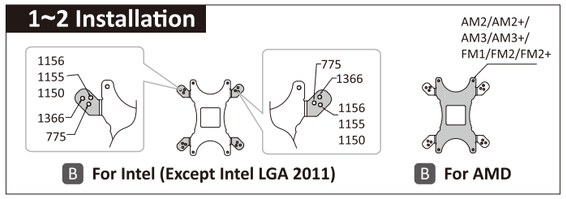

3~6

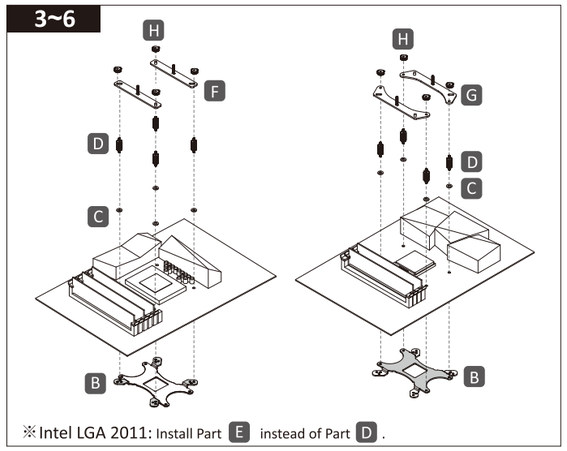

7

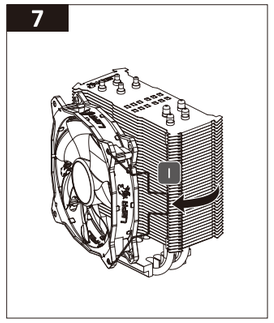

8

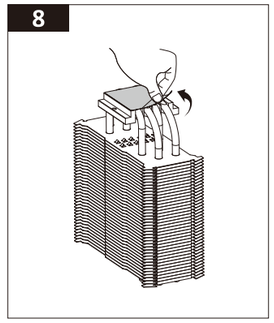

9

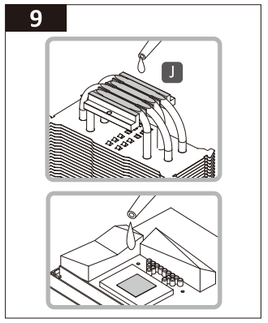

10

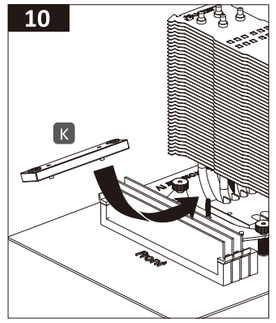

11

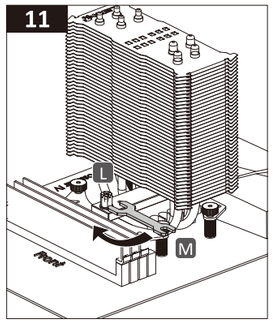

12

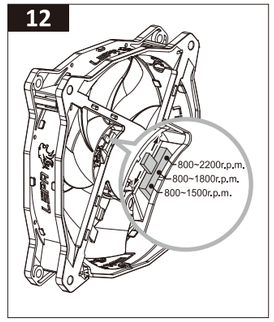

13

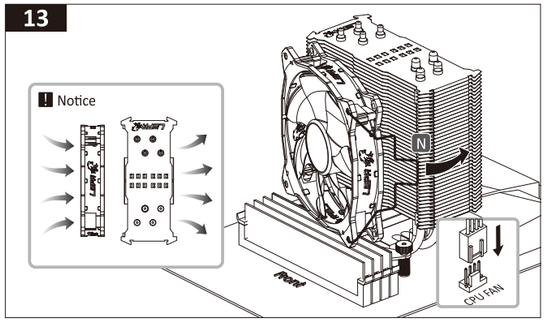

Parts

EN

A	CPU Cooler	H	Nut for bracket mount
B	Back plate	I	Fan bracket
C	Plastic washer	J	Thermal grease
D	Screw pillar	K	Pressure mounting plate
E	Intel 2011 screw pillar	L	Nut for pressure mounting plate
F	Bracket mount for Intel	M	Angled wrench
G	Bracket mount for AMD	N	Vibration-absorbing rubber

Installation

1. Before installation, please select the proper type suitable for your CPU platform. If AMD CPU is used, please remove the heatsink mount holder before further installation.
   <If your CPU platform is Intel LGA 2011, please skip to step 4.>
2. Place the back plate under the motherboard.
   <Don't peel off the insulating tape. The insulating tape must face the motherboard.>
3. Put the plastic washers on the motherboard.
4. Fasten the screw pillars to its identical mounting holes needed.< If your CPU platform is Intel LGA 2011, please use intel 2011 screw pillars and fasten the shorter side on M/B >
5. Choose the right bracket mounts and install them on the screw pillars.
6. Fasten the nuts on the bracket mounts.
7. Remove the fan with the fan brackets before instaling the cooler.
8. Remove the protection film from the cooler base.
9. Apply a thin layer of thermal grease onto the surface of the cooler base or CPU.
10. Place the cooler on the top of the CPU and make the pressure mounting plate go through the cooler.
11. Fasten the nuts with angled wrench.
12. Choose your desired max. fan speed by adjusting the speed control at the fan hub.
13. Attach the vibration-absorbing rubbers to the fan. Attach the fan to the cooler with fan brackets. Connect the PWM 4 pin to the CPU Fan header on the motherboard.

! Please notice the direction of the airflow!

DE

A	CPU-Kühler	H	Muttern für Montagehalterungen
B	Backplate	I	Lüfter-Halterung
C	Kunststoff-Unterlegscheiben	J	Wärmeleitpaste
D	Abstandsschrauben	K	Metallplatte
E	Abstandsschrauben für Intel LGA 2011	L	Muttern zur Befestigung der Metallplatte
F	Montagehalterung für Intel CPU	M	Schraubenschlüssel
G	Montagehalterung für AMD CPU	N	Antivibrations-Gummi

1. Bitte wählen Sie vor der Installation die passende Halterung für Ihre CPU-Plattform. Bei AMD-Prozessoren entfernen Sie bitte die vorinstallierte Intel-Montagehalterung vom Mainboard. <Wenn Sie den Sockel Intel LGA 2011 verwenden, gehen Sie bitte zu Schritt 4 über.>
2. Platzieren Sie die Backplate auf der Rückseite des Mainboards. <Bitte entfernen Sie nicht das Isolierband. Das Isolierband muss zum Mainboard ausgerichtet sein.>
3. Legen Sie die Kunststoff-Unterlegscheiben auf die Montagelöcher Ihres Mainboards.
4. Drehen Sie die Abstandsschrauben in die Montagelöcher. <Wenn Sie den Sockel Intel LGA 2011 verwenden, nutzen Sie bitte die Abstandsschrauben, die für diesen Sockel vorgesehen sind, und drehen Sie sie mit der kürzeren Seite nach unten auf dem Mainboard fest .>
5. Wählen Sie die zu Ihrer CPU passende Montagehalterung und platzieren Sie sie auf den Abstandsschrauben.
6. Befestigen Sie die Montagehalterung mit beiliegenden Muttern.
7. Entfernen Sie den Lüfter und die Lüfterhalterung vor der Installation des CPU-Kühlers.
8. Entfernen Sie die Schutzfolie von der Unterseite der Kühlerbasis.
9. Tragen Sie eine dünne Schicht Wärmeleitpaste auf die Unterseite der Kühlerbasis oder auf die CPU auf.
10. Platzieren Sie den CPU-Kühler vorsichtig auf der CPU und schieben Sie die Metallplatte durch den CPU Kühler.
11. Befestigen Sie die Metallplatte mit den Muttern mithilfe des beiliegenden Schraubenschlüssels.
12. Wählen Sie die gewünschte Maximaldrehzahl des Lüfters über den kleinen Regler an der Lüfternabe.
13. Bringen Sie die Antivibrations-Gummis am Lüfter an. Befestigen Sie den Lüfter mit der Halterung am CPU-Kühler. Schließen Sie den 4-Pin-PWM-Stecker am Motherboard an.

! Achten Sie dabei auf die Luftstromrichtung.

FR

A	Dissipateur CPU	H	Ecrou pour barre de montage
B	Plaque arrière	I	Crochet ventilateur
C	Rondelle plastique	J	Graisse thermique
D	Pied-vis	K	Plaque de pression
E	Intel 2011 pied-vis	L	Ecrou pour plaque de pression
F	Barre de montage pour Intel	M	Clé plate
G	Barre de montage pour AMD	N	Caoutchouc anti-vibration

1. Choisissez votre type de CPU avant installation. S'il s'agit d'un processeur AMD, il vous faudra retirer le support de montage du radiateur situé sur la carte-mère avant de pouvoir poursuivre l'installation. <Si votre CPU est Intel LGA 2011, allez directement à l'étape 4>
2. Placez la plaque arrière sous la carte-mère.
   <Ne détachez pas la bande d'isolant qui doit être face à la carte-mère.>
3. Posez les rondelles plastiques.
4. Fixez les pied-vis aux trous de montage adéquats.< Si votre CPU est Intel LGA 2011,utilisez Intel LGA 2011 pied-vis et fixez le côté le plus court sur la carte-mère.>
5. Choisissez les bonnes barres de montage et installez-les sur les pied-vis.
6. Vissez les écrous sur les barres de montage.
7. Libérez le ventilateur de ses attaches avant installation.
8. Retirez le film protecteur du radiateur.
9. Appliquez une légère couche de graisse thermique sur la base du radiateur ou sur le CPU.
10. Posez le radiateur sur le CPU et faites glisser la plaque de pression dessous.
11. Vissez les écrous avec la clé plate.
12. Déterminez la vitesse de rotation maximale du ventilateur en réglant le dispositif central.
13. Fixez les caoutchoucs anti-vibration sur le ventilateur. Fixez les attaches du ventilateur sur le radiateur. Branchez le connecteur 4 broches PWM sur la prise CPU Fan de la carte mère.

! Attention au sens du flux d'air.

Parts

IT

A	Dissipatore per CPU	H	Dadi per supporti di montaggio
B	Supporto posteriore	I	Supporto ventola
C	Rondelle di plastica	J	Isolante Termico in gomma
D	Viti a torretta	K	Supporto di montaggio a pressione
E	Vite a torretta Intel 2011	L	Dadi per supporto di montaggio a pressione
F	Supporti di montaggio per Intel	M	Chiave per montaggio
G	Supporti di montaggio per AMD	N	Supporti in gomma assorbi vibrazioni

Installation

1. Prima dell'installazione, scegliere il corretto tipo sulla base della propria piattaforma per CPU. Se si utilizza la CPU di AMD, si prega di rimuovere dalla scheda madre il supporto di montaggio del dissipatore prima di procedere con l' installazione. <Se la piattaforma CPU è la Intel LGA 2011, saltare il punto 4.>
2. Posizionare il supporto metallico dietro la motherboard. <Non rimuovere il nastro isolante. Il nastro isolante deve essere rivolto verso la motherboard.>
3. Posizionare le rondelle di plastica.
4. Fissare le viti verso i corrispondenti fori di montaggio. < Se la piattaforma CPU è la Intel LGA 2011, utilizzare la vite a torretta Intel 2011 e avvitate il lato più corto sulla scheda madre >
5. Scegliere i corretti supporti di montaggio e fissarli alle viti a torretta.
6. Avvitare i dadi sui supporti di montaggio.
7. Rimuovere la ventola con i relative supporti prima dell'installazione.
8. Rimuovere la pellicola di protezione dalla base del dispositivo di raffreddamento.
9. Applicare un sottile strato di pasta termica, o sulla superficie della base del CPU cooler o direttamente sulla CPU.
10. Posizionare il dissipatore sulla CPU e fissarlo mediante il supporto metallico posteriore.
11. Fissare i dadi con l'apposita chiave di montaggio.
12. Selezionare la velocità massima della ventola attraverso il regolatore di velocità nella parte posteriore della ventola
13. Posizionare i supporti in gomma anti vibrazione sulla ventola. Posizionare la ventola al dissipatore con gli appositi supporti. Connettere il PWM a 4 pin al connettore del dissipatore per CPU sulla motherboard.

! Prestare attenzione al flusso d'aria della ventola!

RU

A	CPU Кулер	H	Крепёжные гайки
B	Крепёжная пластина	I	Вентиляторные скобки
C	Пластиковая шайба	J	Термопаста
D	Винты	K	Монтажная пластина
E	Винты для Intel 2011	L	Гайки для монтажной пластины
F	Крепление для процессора Intel	M	Гаечный ключ
G	Крепление для процессора AMD	N	Вибропоглощающая резина

1. Перед установкой выберите, пожалуйста, подходящую крепёжную пластину для вашего процессора. Если Вы используете AMD CPU, пожалуйста, удалите крепление для радиатора на материнской плате перед дальнейшей установкой. <Если ваша CPU платформа является Intel LGA 2011, пожалуйста, перейдите к шагу номер 4.>
2. Установите крепёжную пластину на обратной стороне материнской платы. <Пожалуйста, не удаляйте изоляционную ленту. Изоляционная лента должна прилегать к материнской плате>.
3. Положите пластиковые шайбы на монтажные отверстия материнской платы.
4. Вкрутите винты в монтажные отверстия. < Если ваша CPU платформа является Intel LGA 2011, пожалуйста, используйте винты Intel 2011. Закрепите более короткую сторону винтов на M/B >
5. Выберите правильное крепление для процессора и установите его на винты.
6. Закрутите гайки на креплении.
7. Удалите вентилятор и скобки для крепления вентилятора перед установкой кулера.
8. Удалите защитную пленку от основания кулера.
9. Нанесите тонкий слой термопасты на поверхность основы кулера или процессора.
10. Установите кулер сверху процессора и пропустите монтажную пластину через кулер.
11. Затяните гайки гаечным ключом.
12. Выберите скорость вращения вентилятора маленьким переключателем на обратной стороне вентилятора.
13. Прикрепите вибропоглощающую резину к вентилятору. Закрепите вентилятор на кулере при помощи скобок. Подключите 4-Pin разъём PWM к материнской плате.

! Обратите при этом внимание на направление воздушного потока.

ES

A	Refrigerador de CPU	H	Tuerca para el soporte de montaje
B	Soporte posterior	I	Soporte para el ventilador
C	Arandelas de plástico	J	Pasta térmica
D	Tornillo de pilar	K	Soporte de montaje a presión
E	Tornillo de pilar Intel 2011	L	Tuercas para el soporte de montaje a presión
F	Soporte de montaje para Intel	M	Llave de ángulo
G	Soporte de montaje para AMD	N	Goma absorbe vibraciones

1. Antes de la instalación, elija el tipo de refrigerador adapto a la base de su CPU. Si se utiliza la CPU de AMD, quite de la placa base el soporte de montaje del disipador de calor antes de seguir con la instalación. <Si la plataforma CPU es la Intel LGA 2011, omitir el punto 4.>
2. Coloque el soporte posterior metálico debajo de la placa madre. <No quite la cinta aislante. La cinta aislante tiene que estar con cara hacia la placa madre.>
3. Coloque las arandelas de plástico.
4. Fije los tornillos de pilar en sus agujeros de montaje correspondientes. <Si la plataforma CPU es la Intel LGA 2011, utilice el tornillo de pilar Intel 2011y fije el lado más corto en la placa madre >
5. Escoja los correctos soportes de montaje y fíjelos a los tornillos de pilar.
6. Fije las tuercas a los soportes de montaje.
7. Quite el ventilador con los soportes para ventilador antes de la instalación.
8. Quite la película protectora de la base del refrigerador.
9. Aplicar una capa fina de pasta térmica, en la superficie de la base del disipador o directamente en la CPU.
10. Coloque el refrigerador encima de la CPU y fíjelo a través del soporte metálico posterior.
11. Fije Tuercas para el soporte de montaje a presión con la llave de ángulo.
12. Seleccione la velocidad máxima del ventilador a través del control de velocidad en la parte trasera del ventilador.
13. Coloque las gomas absorbe vibraciones en el ventilador. Coloque el ventilador al refrigerador a través de sus soportes. Enchufe el PWM a 4 pin al enchufe para el ventilador CPU en la placa madre.

! Cuidado con la dirección del flujo de aire!

© 2013 LEPA Technology Corporation. All rights reserved. All trademarks are the property of their respective owners. Images are for illustration purposes only.